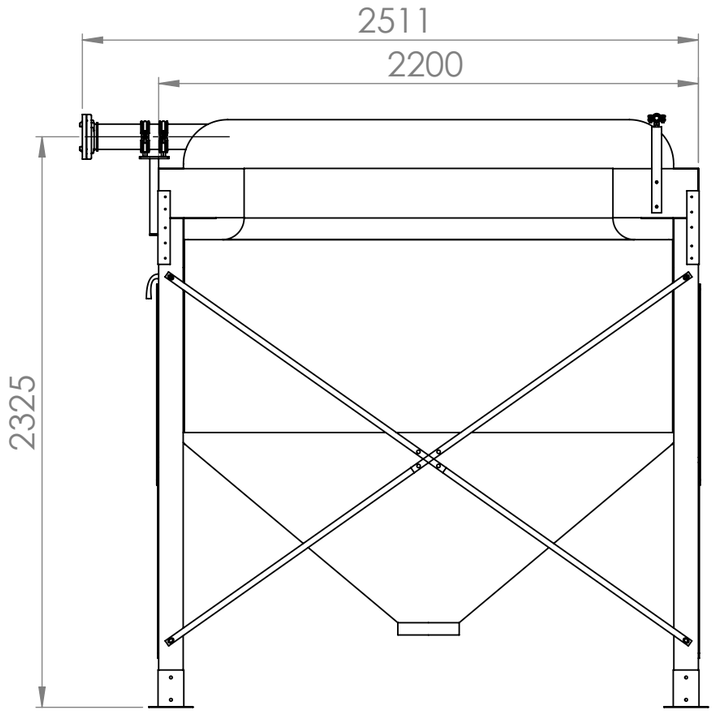

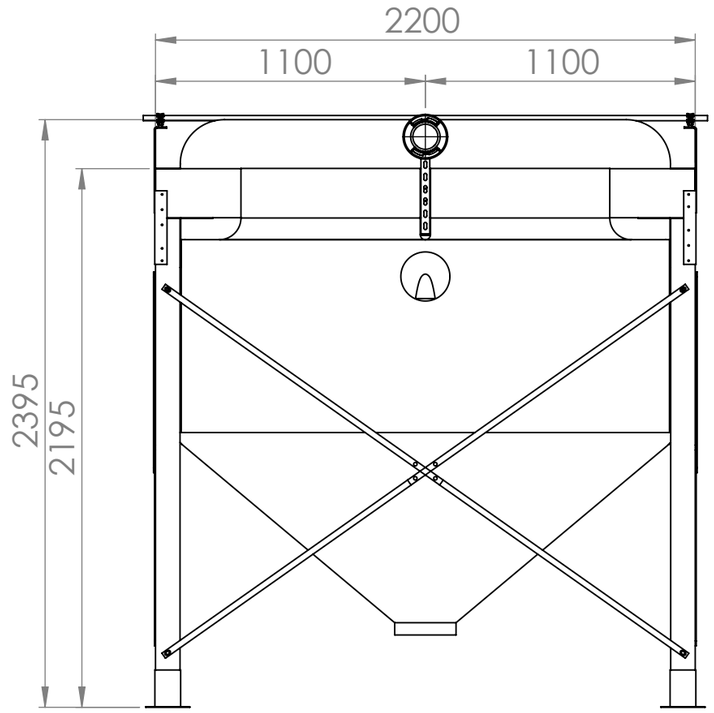

Flexilo HOLZ HP-E21/20G

zur Innenaufstellung für Holzpellets aus
unbeschichtetem, elektrostatisch
ableitfähigem Polyestergewebe mit Filterdeckel,
seitlicher Befüllung und Prallschutz

Volumen rechnerisch: max. 5,2 bis 6,9 m³
Fassung: max. 3,4 bis 4,5 t bei SG 0,65 t/m³
Erforderliche Raumhöhe: 2,4 bis 2,5 m

Entlüftung des Aufstellraumes gemäß VDI-Richtlinie 3464
abhängig von Gesamt-Lagermenge und Länge der Befüllleitung

Bezüglich der Anforderungen an den Lagerraum
und/oder Feuerstättenaufstellraum bzw. Heizraum
beachten Sie die aktuellen Feuerungsverordnungen
Ihres Landes / Bundeslandes.

Skizze vorab !

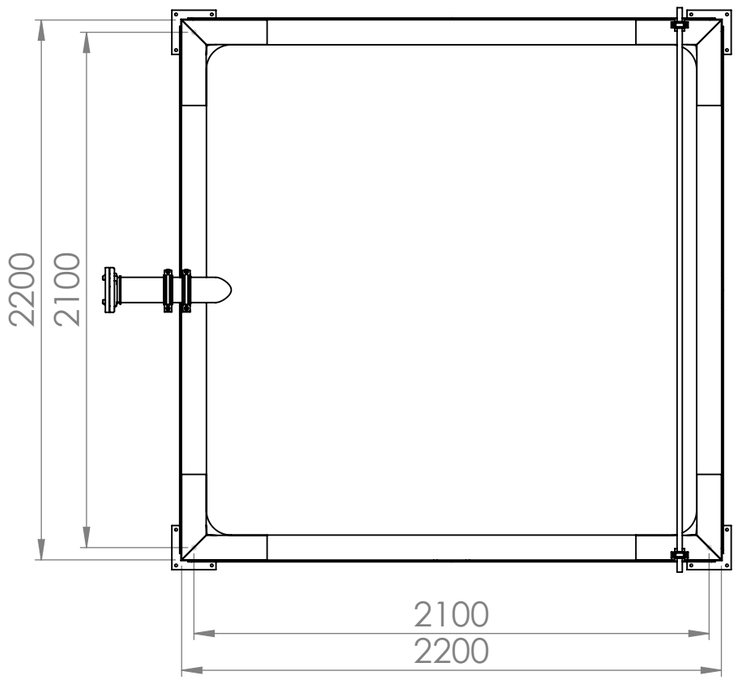

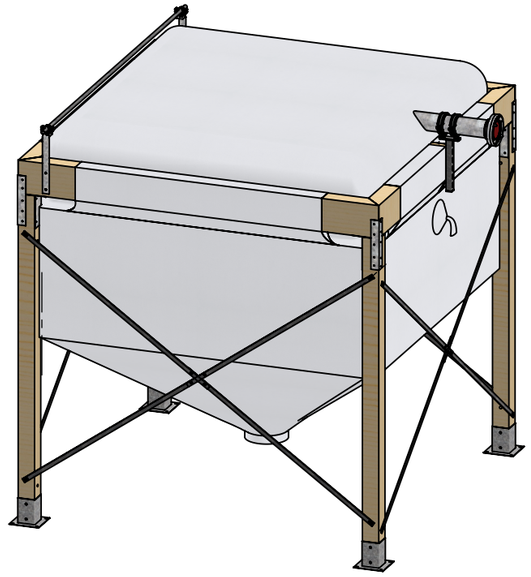

Änderung	Datum	Name	Allgemeintoleranzen DIN ISO 2768-mK	DIN 6 T1 - Proj.methode 1	Kunde: A.B.S. Intern
			Datum	Name	Auftragsnummer: AU...
			Erstellt 06.02.2025	Meister	Material:
			Gepr. 07.02.2025		Gewicht (kg):
			A.B.S. Silo- und Förderanlagen GmbH Industriepark 100 74706 Osterburken Tel.: 0049 (0)6291 / 6422 - 0 Fax: 0049 (0)6291 / 6422 - 50		Benennung: **Flexilo HOLZ HP-E21-20**
			Schutzvermerk ISO 16016 beachten		Artikelnummer: ---
				Stück 1	Format A3 / Maßstab 1:25 / Blatt / von 1 / 1

Weitergabe sowie Vervielfältigung dieses Dokuments, Verwertung und Mitteilung seines Inhalts sind verboten, soweit nicht ausdrücklich gestattet.
Zuwiderhandlungen verpflichten zu Schadenersatz. Alle Rechte für den Fall der Patent-, Gebrauchsmuster- oder Geschmacksmustereintragung vorbehalten.