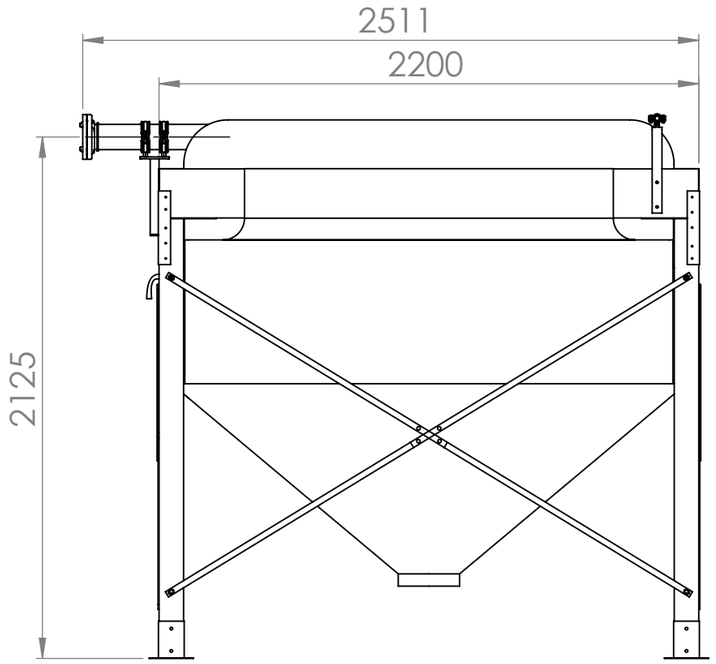

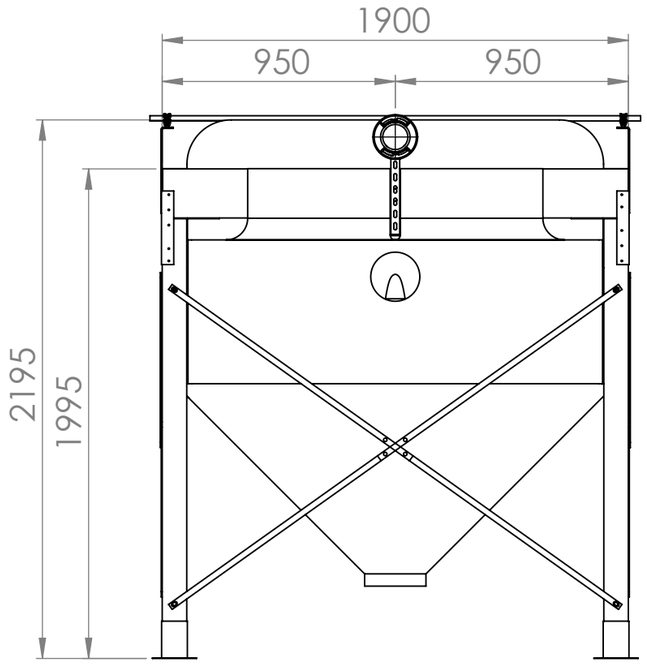

Flexilo HOLZ HP-E21x18/18G

zur Innenaufstellung für Holzpellets aus
unbeschichtetem, elektrostatisch
ableitfähigem Polyestergewebe mit Filterdeckel,
seitlicher Befüllung und Prallschutz

Volumen rechnerisch: max. 3,7 bis 5,2 m³
Fassung: max. 2,4 bis 3,4 t bei SG 0,65 t/m³
Erforderliche Raumhöhe: 2,2 bis 2,3 m

Entlüftung des Aufstellraumes gemäß VDI-Richtlinie 3464
abhängig von Gesamt-Lagermenge und Länge der Befüllleitung

Bezüglich der Anforderungen an den Lagerraum
und/oder Feuerstättenaufstellraum bzw. Heizraum
beachten Sie die aktuellen Feuerungsverordnungen
Ihres Landes / Bundeslandes.

Skizze vorab !

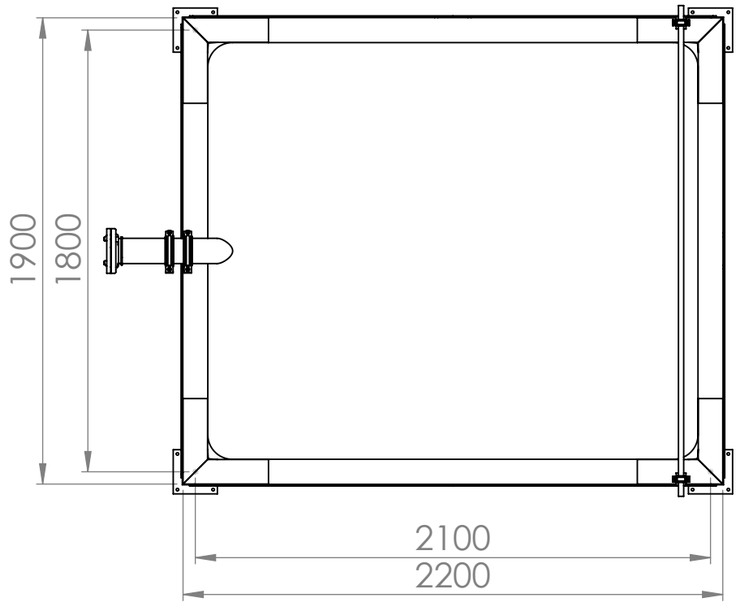

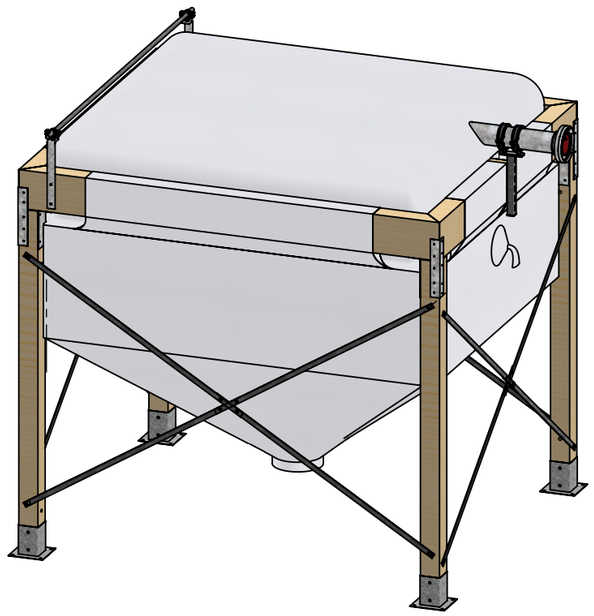

A.B.S.	Allgemein-toleranzen DIN ISO 2768-mK		DIN 6 T1 - Proj.methode 1	Kunde: A.B.S. Intern	
		Datum	Name	Auftragsnummer: AU...	
	Erstellt	03.02.2025	Meister	Material:	
	Gepr.	07.02.2025		Gewicht (kg):	
	A.B.S. Silo- und Förderanlagen GmbH Industriepark 100 74706 Osterburken Tel.: 0049 (0)6291 / 6422 - 0 Fax: 0049 (0)6291 / 6422 - 50			Benennung: **Flexilo HOLZ HP-E21x18-18**	
				Artikelnummer: ---	
Änderung	Datum	Name	Schutzvermerk ISO 16016 beachten	Stück: 1	Format: A3 / Maßstab: 1:25 / Blatt / von: 1 / 1

Weitergabe sowie Vervielfältigung dieses Dokuments, Verwertung und Mitteilung seines Inhalts sind verboten, soweit nicht ausdrücklich gestattet.
Zuwiderhandlungen verpflichten zu Schadenersatz. Alle Rechte für den Fall der Patent-, Gebrauchsmuster- oder Geschmacksmustereintragung vorbehalten