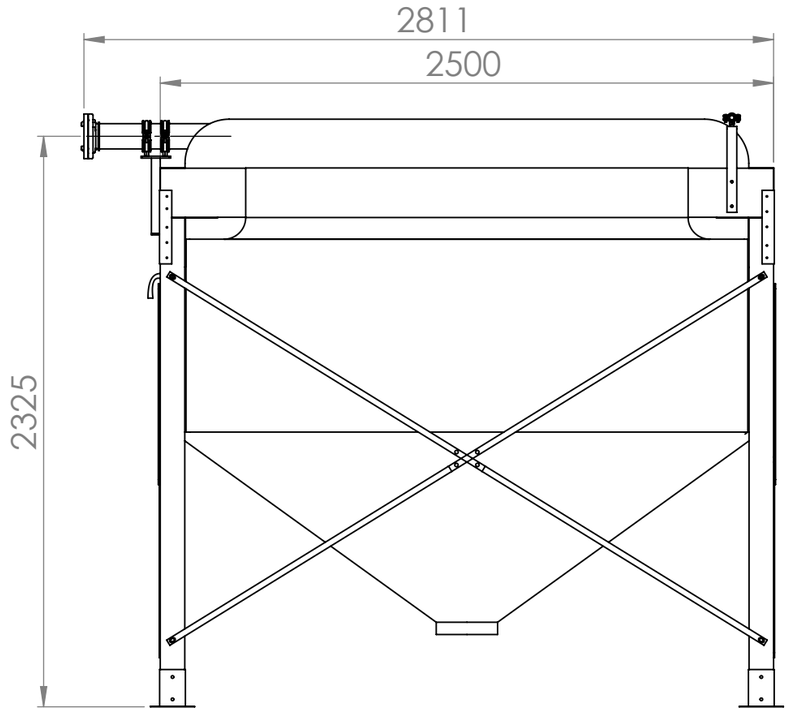

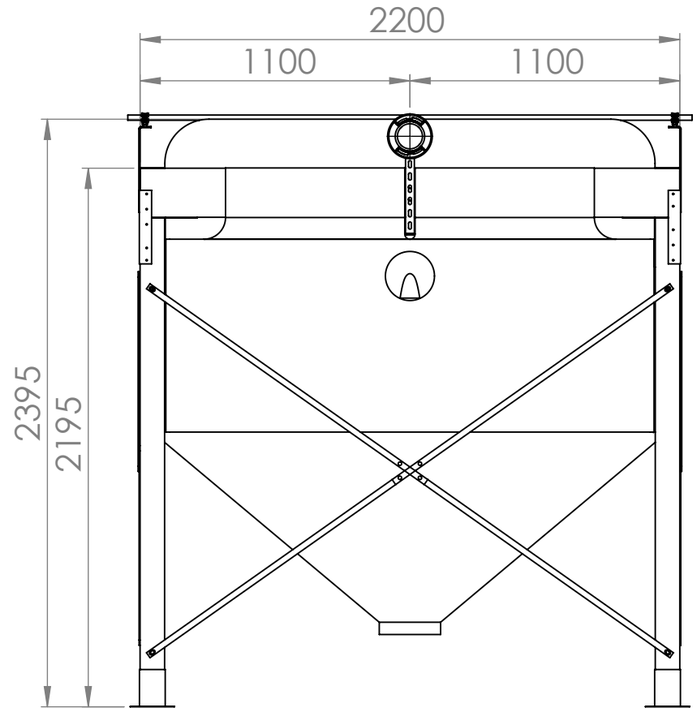

Flexilo HOLZ HP-E24x21/20G

zur Innenaufstellung für Holzpellets aus
unbeschichtetem, elektrostatisch
ableitfähigem Polyestergewebe mit Filterdeckel,
seitlicher Befüllung und Prallschutz

Volumen rechnerisch: max. 5,4 bis 7,4 m³
Fassung: max. 3,5 bis 4,8 t bei SG 0,65 t/m³
Erforderliche Raumhöhe: 2,4 bis 2,5 m

Entlüftung des Aufstellraumes gemäß VDI-Richtlinie 3464
abhängig von Gesamt-Lagermenge und Länge der Befüllleitung

Bezüglich der Anforderungen an den Lagerraum
und/oder Feuerstättenaufstellraum bzw. Heizraum
beachten Sie die aktuellen Feuerungsverordnungen
Ihres Landes / Bundeslandes.

Skizze vorab !

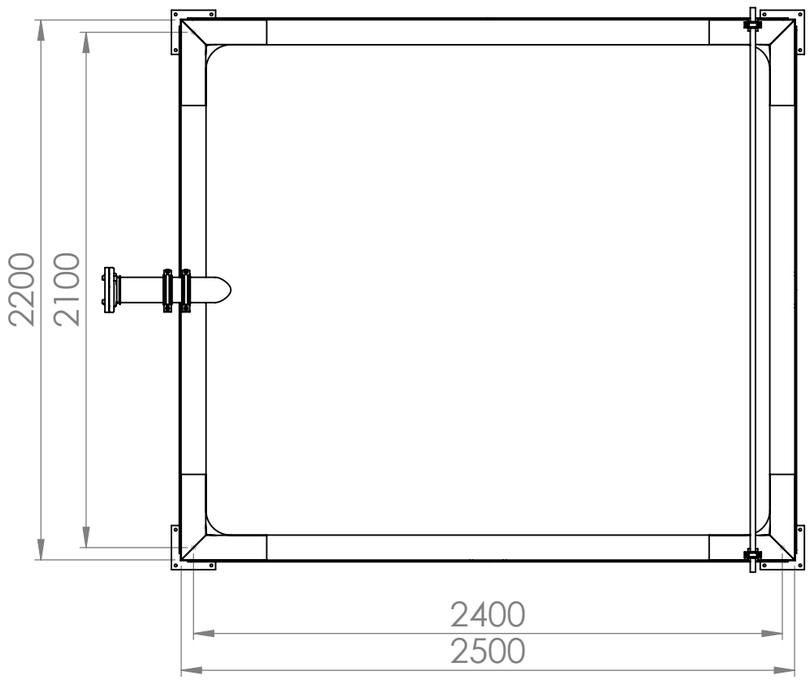

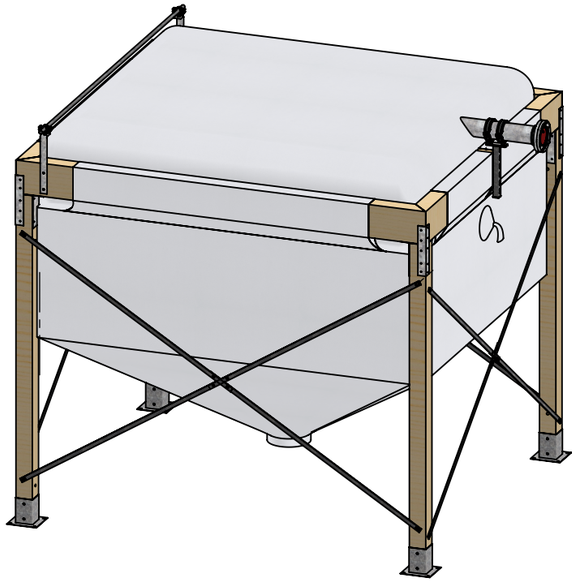

A.B.S.			Allgemein-toleranzen DIN ISO 2768-mK	DIN 6 T1 - Proj.methode 1	Kunde: A.B.S. Intern		
				Datum / Name	Auftragsnummer: AU...		
			Erstellt	06.02.2025 / Meister	Material:		
			Gepr.	07.02.2025	Gewicht (kg):		
			A.B.S. Silo- und Förderanlagen GmbH Industriepark 100 74706 Osterburken Tel.: 0049 (0)6291 / 6422 - 0 Fax: 0049 (0)6291 / 6422 - 50		Benennung: **Flexilo HOLZ HP-E24x21-20**		
					Artikelnummer: ---		
Änderung	Datum	Name	Schutzvermerk ISO 16016 beachten		Stück: 1	Format: A3	Maßstab: 1:25	Blatt / von: 1 / 1

Weitergabe sowie Vervielfältigung dieses Dokuments, Verwertung und Mitteilung seines Inhalts sind verboten, soweit nicht ausdrücklich gestattet.
Zuwiderhandlungen verpflichten zu Schadensersatz. Alle Rechte für den Fall der Patent-, Gebrauchsmuster- oder Geschmacksmustereintragung vorbehalten