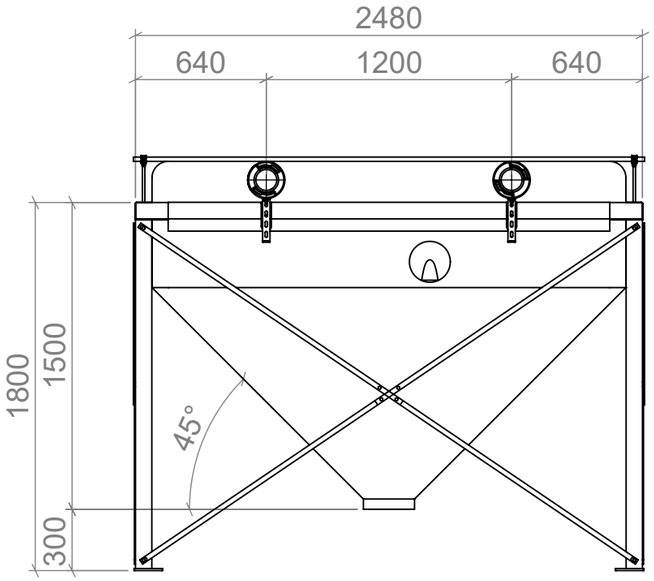

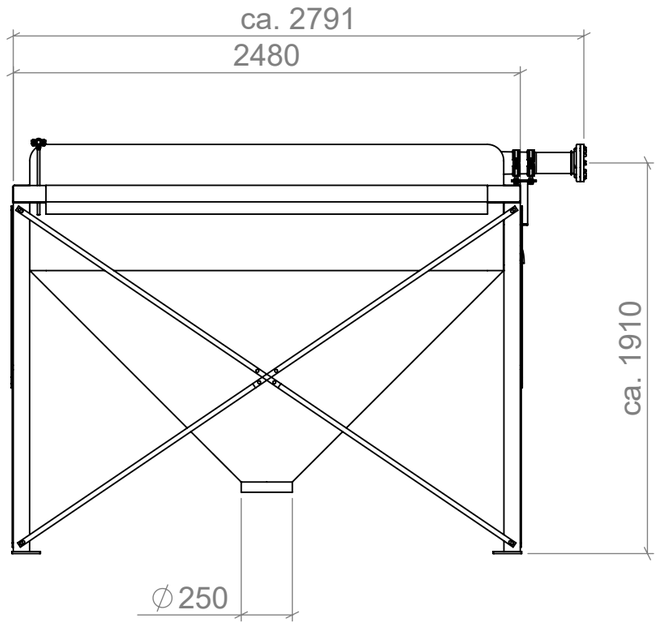

Flexilo STANDARD HP24/16G

zur Innenaufstellung für Holzpellets aus
unbeschichtetem, elektrostatisch
ableitfähigem Polyestergewebe mit Filterdeckel,
seitlicher Befüllung und Prallschutz

Volumen rechnerisch: 4,0 bis 6,2 m³
Fassung: 2,6 bis 4,0 t bei SG 0,65 t/m³
Erforderliche Raumhöhe: 2,0 bis 2,1 m

Stahlgestell verzinkt: 2500 x 2500 mm
Gestellhöhe: 1800 mm

Entlüftung des Aufstellraumes gemäß VDI-Richtlinie 3464
abhängig von Gesamt-Lagermenge und Länge der Befüllleitung

Bezüglich der Anforderungen an den Lagerraum
und / oder Feuerstättenaufstellraum bzw. Heizraum
beachten Sie die aktuellen Feuerungsverordnungen
Ihres Landes / Bundeslandes.

Skizze vorab !

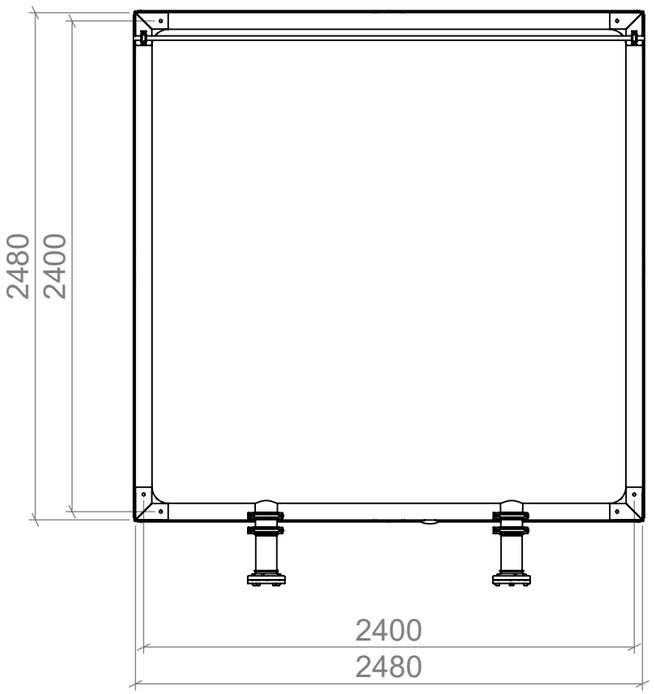

A.B.S.			Allgemein-toleranzen DIN ISO 2768-mK	DIN 6 T1 - Proj.methode 1	Kunde: **A.B.S. Intern**	
				Datum / Name	Auftragsnummer: **AU...**	
			Erstellt	28.11.2024 / Meister	Material:	
			Gepr.	28.11.2024	Gewicht (kg):	
			A.B.S. Silo- und Förderanlagen GmbH Industriepark 100 74706 Osterburken Tel.: 0049 (0)6291 / 6422 - 0 Fax: 0049 (0)6291 / 6422 - 50		Benennung: **Flexilo STANDARD HP24/16G**	
					Artikelnummer: **HP24/16G**	
Änderung	Datum	Name	Schutzvermerk ISO 16016 beachten		Stück: 1	Format: A3 / Maßstab: 1:30 / Blatt / von: 1 / 2

Weitergabe sowie Vervielfältigung dieses Dokuments, Verwertung und Mitteilung seines Inhalts sind verboten, soweit nicht ausdrücklich gestattet.
Zuwiderhandlungen verpflichten zu Schadenersatz. Alle Rechte für den Fall der Patent-, Gebrauchsmuster- oder Geschmacksmustereintragung vorbehalten