Flexilo TROG HP-TG35x15/19

zur Innenaufstellung für Holzpellets aus
unbeschichtetem, elektrostatisch
ableitfähigem Polyestergewebe mit Filterdeckel,
seitlicher Befüllung und Prallschutz

Volumen rechnerisch: max. 7,2 bis 9,8 m³
Fassung: max. 4,7 bis 6,3 t bei SG 0,65 t/m³
Erforderliche Raumhöhe: 2,3 bis 2,5 m

Förderleistung: ca. 195 kg/h
Motorleistung: 0,25 kW / 74 U/min
Motorspannung: 230 V

Entlüftung des Aufstellraumes gemäß VDI-Richtlinie 3464
abhängig von Gesamt-Lagermenge und Länge der Befüllleitung

Bezüglich der Anforderungen an den Lagerraum
und / oder Feuerstättenaufstellraum bzw. Heizraum
beachten Sie die aktuellen Feuerungsverordnungen
Ihres Landes / Bundeslandes.

Skizze vorab !

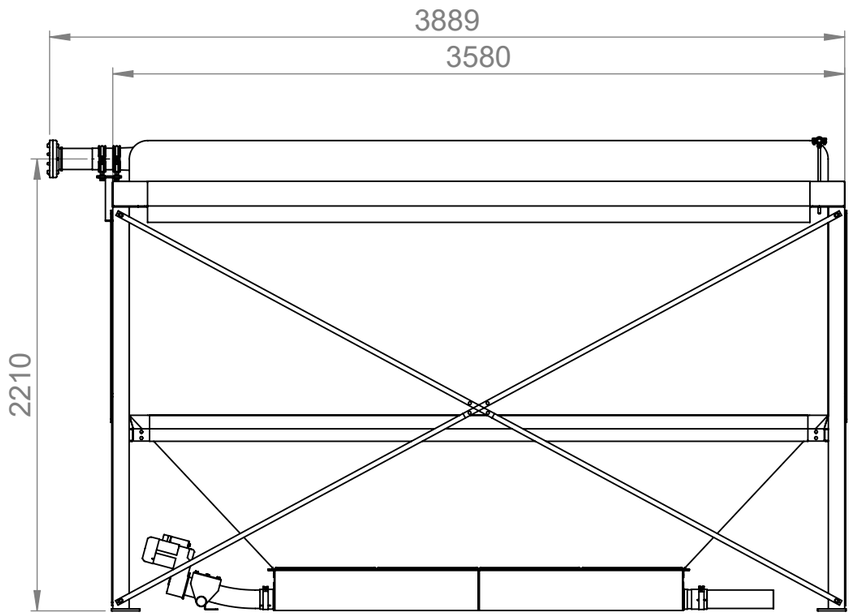

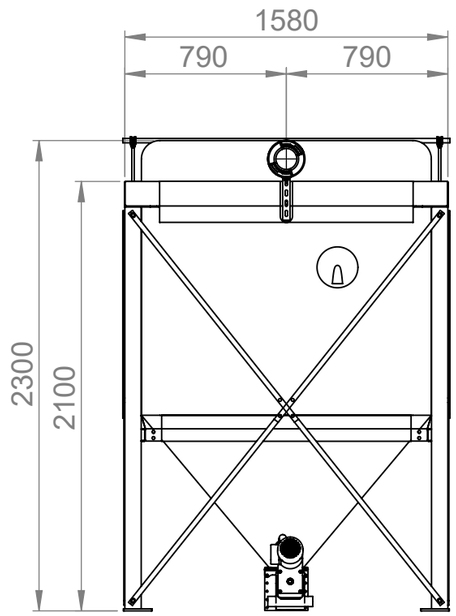

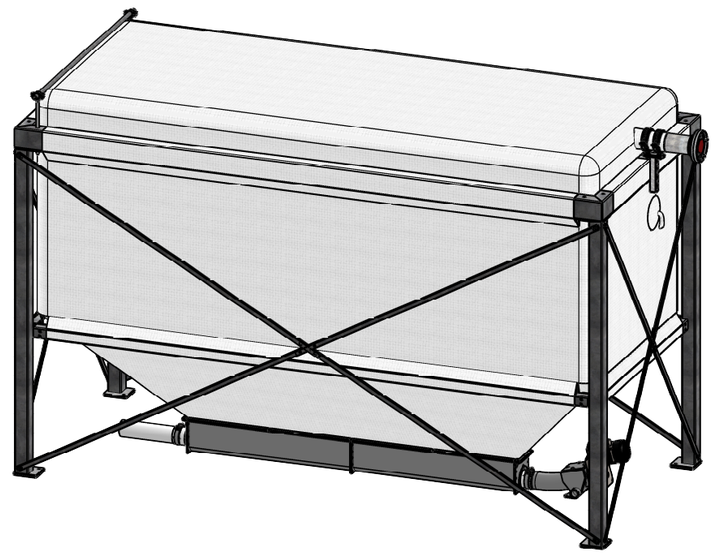

Spiralen-Hinweis:
Übergabe auf vorhandene
Saugförderanlage muss ohne Überdruck erfolgen,
da sonst Beschädigungen an der
Spiralförderanlage entstehen können.

Elektrische Ausführung (Steuerung) kundenseitig.

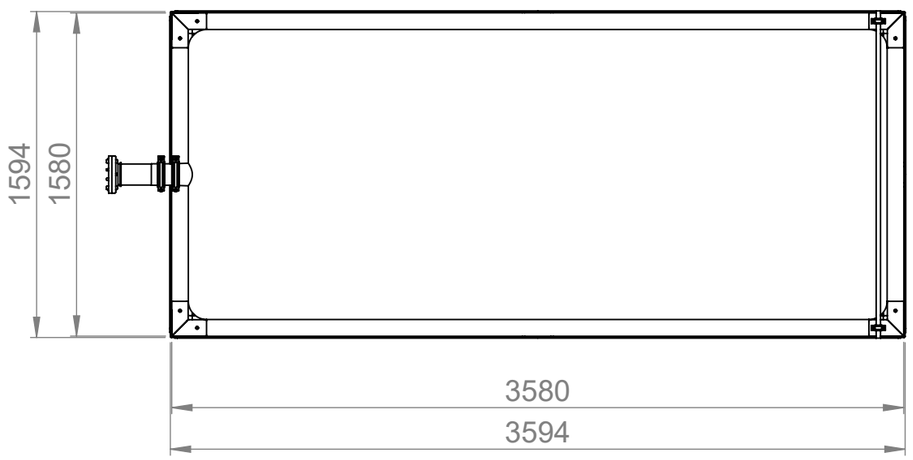

ACHTUNG: *Bei Abweichungen zwischen Fertigungszeichnung und Fertigung, muss eine* ***schriftliche*** *Information an die A.B.S. erfolgen !*

A.B.S.	Allgemein-toleranzen DIN ISO 2768-mK		DIN 6 T1 - Proj.methode 1	Kunde: **A.B.S. Intern**	
		Datum	Name	Auftragsnummer: **AU...**	
	Erstellt	07.08.2024	Meister	Material:	
	Gepr.	28.10.2024		Gewicht (kg): **704.162**	
	A.B.S. Silo- und Förderanlagen GmbH Industriepark 100 74706 Osterburken Tel.: 0049 (0)6291 / 6422 - 0 Fax: 0049 (0)6291 / 6422 - 50			Benennung: **HP-TG35x15-19**	
				Artikelnummer: ---	
Änderung	Datum	Name	Schutzvermerk ISO 16016 beachten	Stück 1	Format A3 / Maßstab 1:30 / Blatt / von 1 / 1

Weitergabe sowie Vervielfältigung dieses Dokuments, Verwertung und Mitteilung seines Inhalts sind verboten, soweit nicht ausdrücklich gestattet.
Zuwiderhandlungen verpflichten zu Schadenersatz. Alle Rechte für den Fall der Patent-, Gebrauchsmuster- oder Geschmacksmustereintragung vorbehalten