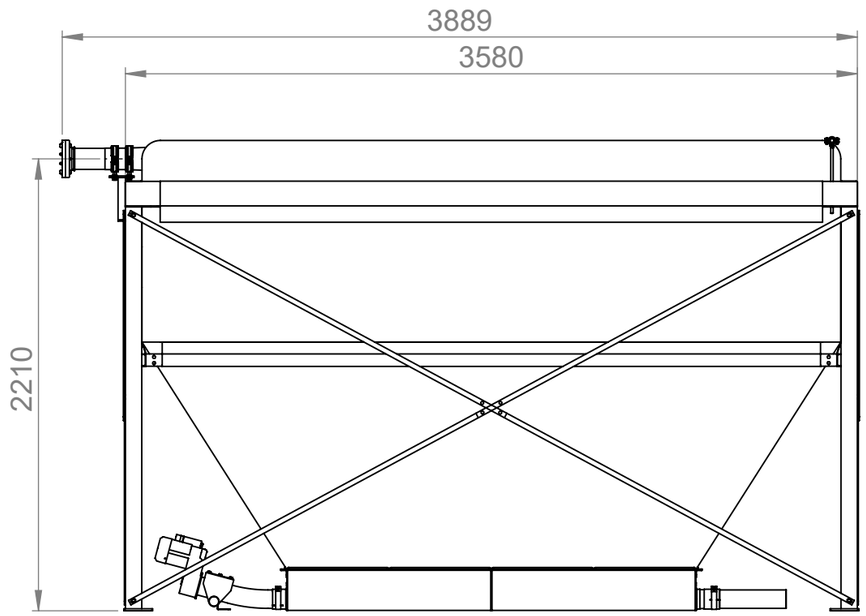

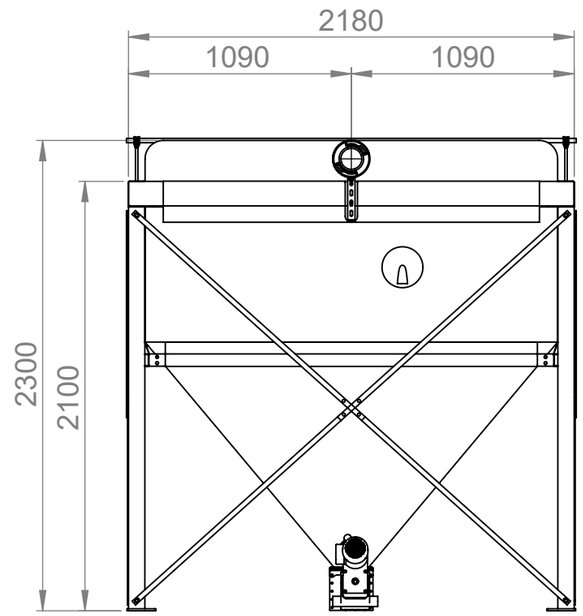

Flexilo TROG HP-TG35x21/19

zur Innenaufstellung für Holzpellets aus
unbeschichtetem, elektrostatisch
ableitfähigem Polyestergewebe mit Filterdeckel,
seitlicher Befüllung und Prallschutz

Volumen rechnerisch: max. 7,9 bis 10,9 m³
Fassung: max. 5,1 bis 7,1 t bei SG 0,65 t/m³
Erforderliche Raumhöhe: 2,3 bis 2,5 m

Förderleistung: ca. 195 kg/h
Motorleistung: 0,25 kW / 74 U/min
Motorspannung: 230 V

Entlüftung des Aufstellraumes gemäß VDI-Richtlinie 3464
abhängig von Gesamt-Lagermenge und Länge der Befüllleitung

Bezüglich der Anforderungen an den Lagerraum
und / oder Feuerstättenaufstellraum bzw. Heizraum
beachten Sie die aktuellen Feuerungsverordnungen
Ihres Landes / Bundeslandes.

Skizze vorab !

Spiralen-Hinweis:
Übergabe auf vorhandene
Saugförderanlage muss ohne Überdruck erfolgen,
da sonst Beschädigungen an der
Spiralförderanlage entstehen können.

Elektrische Ausführung (Steuerung) kundenseitig.

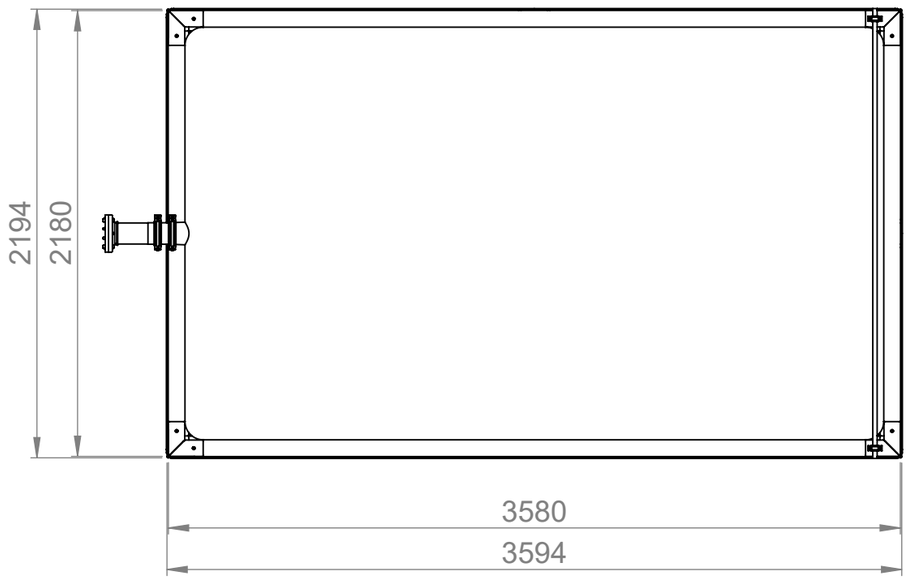

ACHTUNG: *Bei Abweichungen zwischen Fertigungszeichnung und Fertigung, muss eine* ***schriftliche*** *Information an die A.B.S. erfolgen !*

Allgemein-toleranzen DIN ISO 2768-mK		DIN 6 T1 - Proj.methode 1	
	Datum	Name	
Erstellt	07.08.2024	Meister	
Gepr.	28.10.2024		

A.B.S. Silo- und Förderanlagen GmbH
Industriepark 100
74706 Osterburken
Tel.: 0049 (0)6291 / 6422 - 0
Fax: 0049 (0)6291 / 6422 - 50

Änderung	Datum	Name

Schutzvermerk ISO 16016 beachten

Kunde: **A.B.S. Intern**

Auftragsnummer: **AU...**

Material:
Gewicht (kg): **725.447**

Benennung:
HP-TG35x21-19

Artikelnummer: **---**

Stück	Format	Maßstab	Blatt / von
1	A3	1:30	1 / 1

Weitergabe sowie Vervielfältigung dieses Dokuments, Verwertung und Mitteilung seines Inhalts sind verboten, soweit nicht ausdrücklich gestattet.
Zuwiderhandlungen verpflichten zu Schadensersatz. Alle Rechte für den Fall der Patent-, Gebrauchsmuster- oder Geschmacksmustereintragung vorbehalten